BORNER
Innovative Energietechnik

FICHE PRODUIT POUR L'ADAPTATION DE LA FONDATION

F. Borner AG, Kreuzmatte 11, Postfach, CH-6260 Reiden, T 062 749 00 00, F 062 749 00 01, www.borner.ch

QUALITÉ BORNER, ÉGALEMENT POUR FONDATIONS d'autres fabricants

1

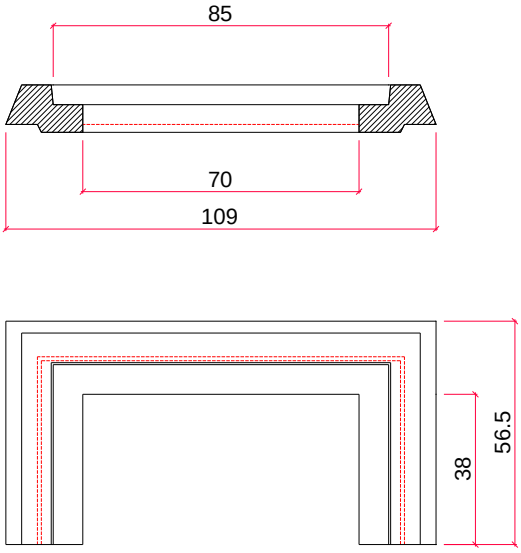

Adaptateur de fondation (BVK 70) à FUCHS
Fondation gr. I

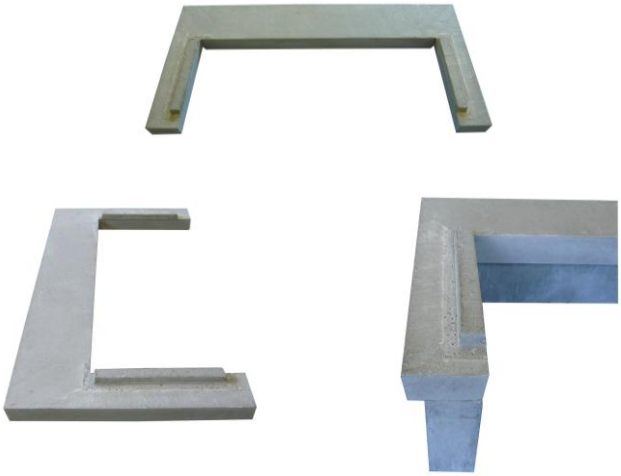

2

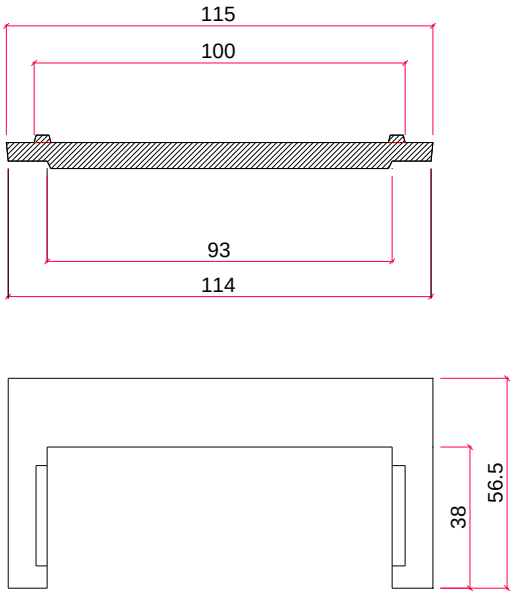

Adaptateur de fondation (BVK 100) à FUCHS
Fondation gr. I

ARTICLE	ADAPTATION DE LA FONDATION À FUCHS GR. I
PRIX	SUR DEMANDE

VOS AVANTAGES:

- *Montage simple et rapide*
- *Remplacement à peu de frais de la cabine de distribution existante*
- *Pas de terrassements*
- *Pas d'adaptation du câblage*

Ausgabe: 16.07.2013