BORNER
Technique énergétique innovante

KIT DE RÉNOVATION POUR CABINES DE DISTRIBUTION EN FONCTION

(NOVAFIT)

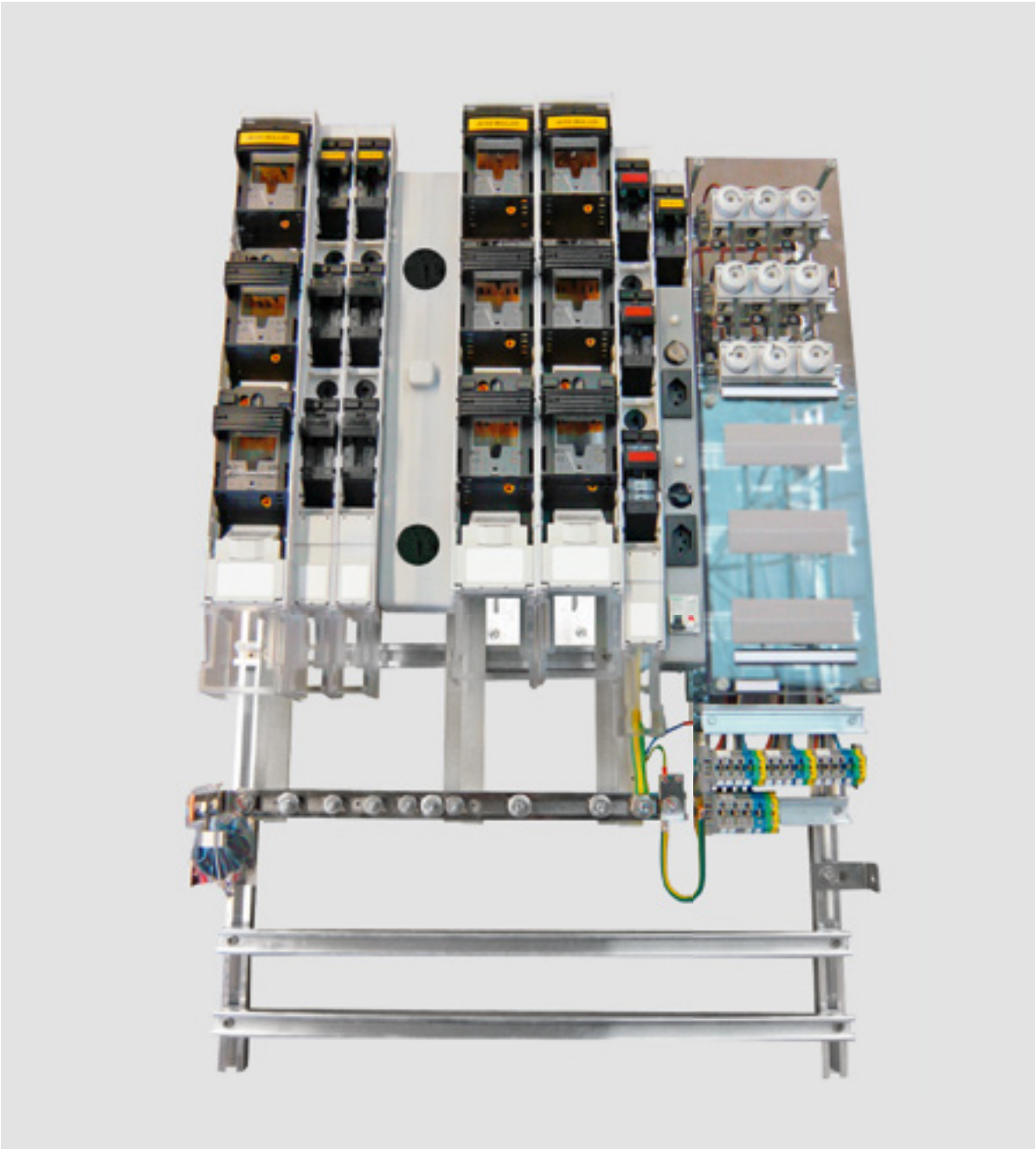

LA QUALITÉ BORNER S'ADAPTE AUX PRODUITS D'AUTRES MARQUES

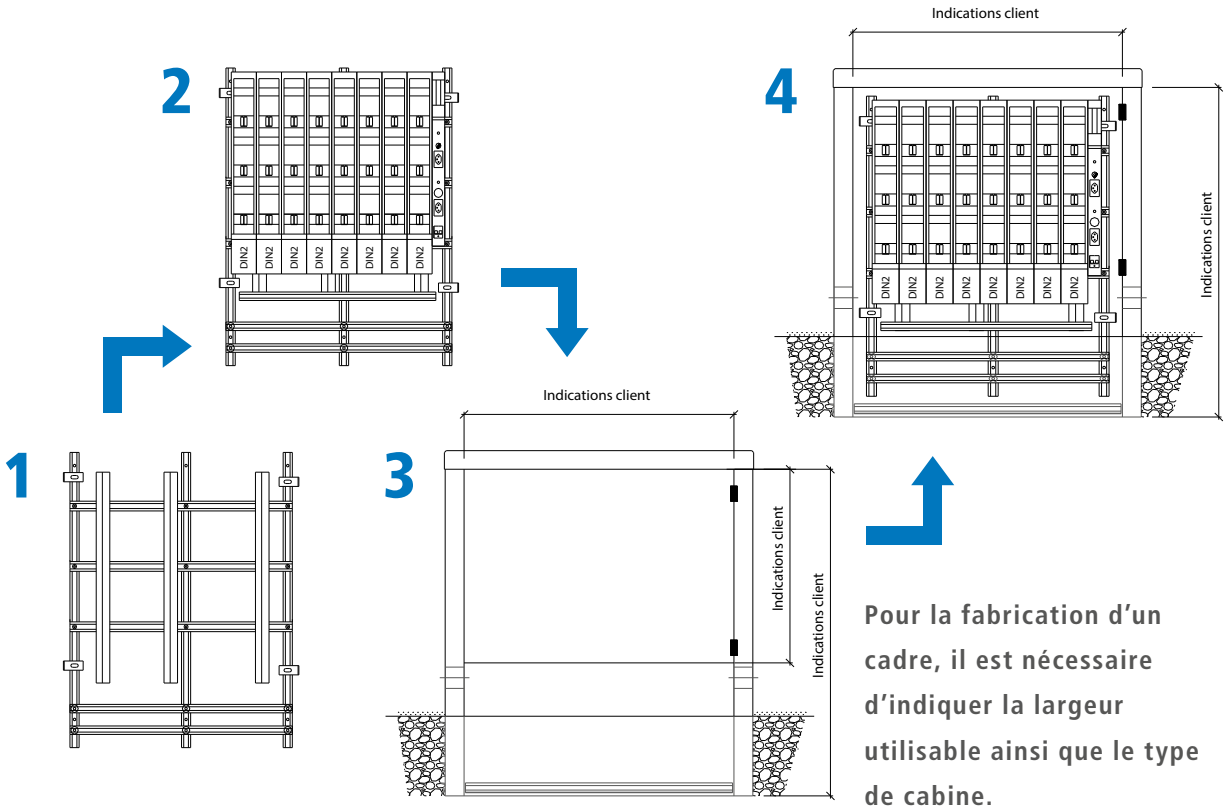

Pour la fabrication d'un cadre, il est nécessaire d'indiquer la largeur utilisable ainsi que le type de cabine.

ARTICLE	**KIT DE RENOVATION POUR CABINES EN FONCTION (NOVAFIT)**
PRIX	SUR DEMANDE

EXEMPLE CADRE DE MONTAGE

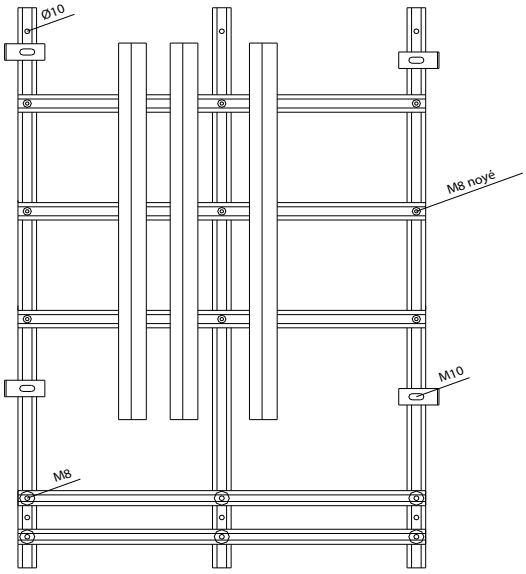

VOTRE BÉNÉFICE:

- Coupures secteur brèves, le cadre de montage étant complet
- Montage simple et rapide
- Dimensions selon les spécifications du client
- Matériaux de qualité supérieure et résistants à la corrosion
- Equipement spécifié par le client

F. Borner AG, Kreuzmatte 11, case postale, CH-6260 Reiden, T. 062 749 00 00, F. 062 749 00 01, info@borner.ch, www.borner.ch